9015

one

by ANSCHÜTZ

PREMIUM AIR RIFLE

ANSCHÜTZ Modell 9015 im ONE-Schaft

Seit seiner Gründung steht ANSCHÜTZ für Innovation und Perfektion. Auch mit dem neuen ANSCHÜTZ Luftgewehrsystem 9015 im neuen ONE-Schaft standen diese Eigenschaften im Zentrum der Entwicklung.

Die Idee:

Wir brauchen ein Match-Luftgewehr für alle Schützen und alle Disziplinen, ein Sportgerät für die ganze Familie. Also vom Juniorschützen über den erwachsenen Schützen bis hin zum Senior bzw. Auflageschützen sollen ALLE mit EINEM Luftgewehr ihren Sport ausüben können. Unabhängig ob Linksschütze oder Rechtsschütze. Hochwertig und stabil sollte es sein, mitwachsen sollte es können, multifunktionell und vor allem wiederholgenau, präzise und zusätzlich auch noch im ansprechenden Design.

Ein neues Konzept war geboren –
Das Premium Match-Luftgewehr Modell 9015 im ONE-Schaft konnte entstehen.

Das System:

Aufbauend auf dem erfolgreichen ANSCHÜTZ Luftgewehrsystem 9003 Premium wurde das neue System 9015 entwickelt. Mit optimierten Luftdruck-Regeleigenschaften, einem neuen, patentierten kugelgelagertem Abzug 5065 4K mit vielseitig verstellbarem Abzugszüngel, einem Laufmantel aus Edelstahl und dem ebenfalls aus Edelstahl gefertigten schlanken, spezial beschichtetem Mündungsrohr, wird dieses System in Zukunft alle bisherigen ANSCHÜTZ Luftgewehrsysteme ersetzen.

ANSCHÜTZ Model 9015 in stock ONE

Since its foundation, ANSCHÜTZ has stood for innovation and perfection. These qualities were also at the heart of the development of the new ANSCHÜTZ 9015 air rifle system with the new ONE-stock.

The concept:

A match air rifle was needed for all marksmen and all disciplines, something for the entire family. In other words, from junior to adult marksmen and seniors to bench rest marksmen, EVERYBODY can practice their sport with a SINGLE air rifle. Regardless of whether the marksman is right-handed or left-handed. It should be of high quality, robust and able to grow with the shooter, multifunctional and, above all repeatable, precise and have an appealing design.

A new concept was born –
The premium target air rifle model 9015 with ONE-stock was created.

The barreled action:

The new 9015 barreled action was developed based on the successful ANSCHÜTZ 9003 Premium air rifle barreled action. With optimised air pressure control characteristics, a new patented 5065 4K trigger with ball bearings and versatile adjustable trigger blade, a stainless steel barrel unit and the thin, special coated muzzle tube, also made of stainless steel, this barreled action will replace all former ANSCHÜTZ air rifle barreled actions in the future.

- Wartungsfreier Stabilisator.
- Revolutionäres Schlagbolzen- und Ventilsystem für noch ruhigere Schussabgabe.
- Optimiertes Strömungsverhalten.
- Rückstoss- und erschütterungsfreies Pressluftsystem.
- Extrem kurze Schussentwicklungszeit.
- Extrem fein einstellbarer Match-Abzug mit Axialkugellagerung.
- Optimierter Spannvorgang.
- Spezialkonzept für Trockentraining und Sicherung.
- Luftfilter gegen Verunreinigungen.
- Wartungsfreundliche Gesamtkonzeption.
- Leicht auswechselbare Druckluftkartusche mit Manometer.
- Vielseitig verstellbares Abzugszüngel.
- Spannhebel links und rechts montierbar.

- Maintenance free stabilizer.
- Revolutionary firing pin and valve system for even calmer shot release.
- Optimised flow behaviour.
- Recoil and vibration free compressed air barreled action.
- Extremely short lock time.
- Precisely adjustable match trigger with axial ball bearing.
- Optimised cocking.
- Special concept for dry firing and safety.
- Air filter against pollutions.
- Maintenance-friendly system.
- Easily exchangeable compressed air cylinder with manometer.
- Adjustable trigger blade.
- Cocking lever mountable left and right.

Die Schaftinnovation:

Ein Schaft, der alles bisher Existierende übertrifft und die Spitze der technischen Evolution darstellt. Zahlreiche stufenlose Verstellmöglichkeiten bieten dem Schützen eine nahezu unendliche Flexibilität bei der Anpassung des Schaftes an die individuellen Bedürfnisse. Aufgrund dieser Verstellbereiche und des ausbalancierten Gewichtes kann dieser Schaft bereits von Junior-Schützen verwendet werden. Der ONE-Schaft wächst mit dem Schützen und kann sogar problemlos und serienmässig bis hin zur Auflage-Variante umgebaut werden. Durch den multifunktionellen Aufbau kann der Schaft für alle Luftgewehr-Disziplinen und Anschlagsarten eingesetzt werden. In enger Zusammenarbeit mit erfolgreichen Top-Luftgewehrschützen wurden diese und viele weitere Innovationen umgesetzt.

Alle Bauteile mit direktem Körperkontakt wurden aus hochwertigem Nussbaumholz gefertigt und geben dem Schützen ein natürliches Gefühl im Anschlag. Die Verwendung von hochwertigsten Materialen wie Edelstahl, Carbon oder hochfestem Aluminium, verleihen dem ONE-Schaft nicht nur enorme und einzigartige Stabilität, sondern bieten vollständigen Rostschutz und garantieren längste Lebensdauer.

ONE - Einer für alle!

The stock innovation:

A stock that goes beyond all previous versions and represents the peak of technical evolution. Numerous continuous adjustment options provide the marksman with practically endless flexibility for adjusting the stock to individual requirements. Due to its adjustment range and balanced weight, the stock can also be used by junior marksmen. The ONE-stock grows with the marksman and can also be converted easily and as standard into a version for bench rest shooting (German discipline). Its multifunctional layout means that the stock can be used for all air rifle disciplines and position types. These and many other innovations were implemented in close collaboration with successful top air rifle marksmen.

All components having direct body contact are made out of the finest walnut and gives the marksman a natural feeling in the shooting position. The use of high-quality materials, such as stainless steel, carbon fibre and high-strength aluminium gives the ONE-stock not only enormous and unique stability, but also provides complete rust protection and guarantees a long service life.

ONE for all!

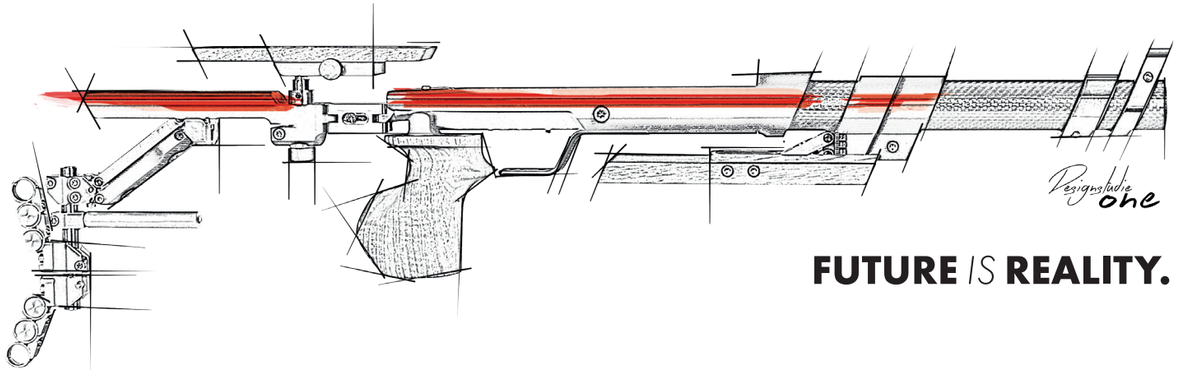

FUTURE *IS* **REALITY.**

Das Schaftdesign:

Das Design sollte nicht durch die Technik bestimmt werden, sondern Design und Technik müssen gemeinsam in einer noch nie dagewesenen und einzigartigen Kombination zusammenwirken. So entstand in Zusammenarbeit mit namhaften Designern und unseren Ingenieuren dieses neuartige, innovative und ergonomische Schaftdesign, welches durch seine unglaublich schmale Bauweise dem Schützen ein bis heute noch nicht bekanntes Gefühl von Freiheit im Anschlag vermittelt. Entdecken Sie diese neuen, noch nie dagewesenen Möglichkeiten auch für sich und Ihren Erfolg.

The stock design:

The design should not be defined by technology, but design and technology must interact together in an unprecedented and unique combination. It was in this way that the novel, innovative and ergonomic stock design was created in a collaboration between renowned designers and our engineers. With an unbelievably narrow construction, it still gives the shooter a previously unseen sense of freedom in the shooting position. Discover these new, unprecedented opportunities for yourself and for your success.

Der Abzug 5065 4K:

ANSCHÜTZ Matchabzüge setzen schon immer Massstäbe in Qualität, Zuverlässigkeit und Präzision. Mit dem neu entwickelten, patentierten Abzug 5065 4K präsentiert ANSCHÜTZ dem Spitzensport einen mechanischen Abzug, der alle bisherigen ANSCHÜTZ Abzüge übertrifft. Wahrscheinlich könnte man sagen, es handelt sich um den weltbesten mechanischen Abzug überhaupt.

Der patentierte Abzug 5065 4K besticht durch seine noch nie dagewesene extrem kurze Auslösezeit. Die Axialkugellagerung (4K=4 Kugeln, gelb markiert) des Abzughebels garantiert eine absolut spielfreie Lagerung des Abzugszüngels. Der hierdurch erreichte harmonische und gleichmässig laufende Vorzugsweg lässt keine Wünsche offen. Der sehr klare Kontrast beim Erreichen des Druckpunktes, gibt dem Schützen einen sehr präzisen Kontakt zum Schuss.

The 5065 4K trigger:

ANSCHÜTZ match triggers have always set new standards of quality, reliability and precision. With the newly developed and patented 5065 4K trigger, ANSCHÜTZ presents top-class sport with a mechanical trigger that goes above and beyond all previous ANSCHÜTZ triggers. It could probably be said that it is the best mechanical trigger in the world.

The patented 5065 4K trigger impresses with its unprecedented extremely short trigger release time. The axial ball bearing (4K=4 bearing balls, marked in yellow) on the trigger lever guarantees completely play-free trigger blade mounting. The resulting harmonic, evenrunning first stage travel leaves no desires unfulfilled. The very clear contrast when achieving the two stage gives the shooter a very precise contact with the shot.

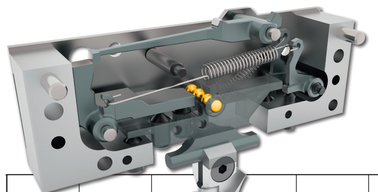

Technische Daten 5065 4K
Technical data 5065 4K

Abzugsgewicht, eingestellt Trigger weight, adjusted	100 g 0.22 lbs
Verstellbereich Abzugsgewicht Adjustment of the trigger weight	30 – 170 g 0.06 – 0.37 lbs
Züngelverstellung, vor/zurück Trigger shoe, forward/backward	22 mm 0.86 inch
Schwenkbarkeit des Züngels Cant of the trigger shoe	11 mm 0.43 inch

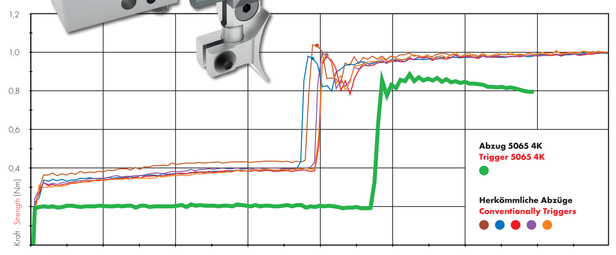

Durch die innovative und absolut stabile Parallelverstellung mit dem patentierten Schnellverschluss lässt sich die Höhe des Hinterschaftes mit nur einer Schraube einstellen. Dabei bleibt die Kappe stets im gleichen Winkel.
The innovative and absolutely robust parallel adjustment with patented quick release allows the height of the stock to be adjusted with just one screw. As a result, the butt plate always stays at the same angle.

Die Schaftbacke lässt sich stufenlos in nahezu jede Richtung einstellen und kann so optimal auf jeden Schützen angepasst werden.
The cheek piece can be adjusted steplessly in virtually all directions, which allows optimum adjustment to all marksmen.

Durch einfaches Lösen von nur einer Schraube lässt sich der Hinterschaft inkl. Griff sekundenschnell vom Vorderschaft trennen und anschliessend wiederholgenau und spielfrei zu einer 100 % festen Verbindung zusammenfügen.
The stock, including grip, can be separated from the fore-end in just a few seconds by simply releasing one screw. It can then be reassembled precisely without any play to form a 100 % rigid connection.

Der Laufmantel aus Edelstahl besitzt ein hervorragendes Schwingungsverhalten, was sich in der gewohnten ANSCHÜTZ Präzision widerspiegelt.
The stainless steel barrel unit has excellent vibration characteristics, which is reflected in the usual ANSCHÜTZ precision.

Der hochfeste Carbon-Vorderschaft umschliesst die Kartusche, erzeugt Stabilität und bietet Platz für Zusatzgewichte.
The high-strength carbon fibre fore-end encloses the compressed air cylinder, provides stability and creates space for additional weights.

Alle Zusatzgewichte sind aus hochwertigem Edelstahl und können am Vorderschaft und an den Unterseiten des Laufes sowie des Mündungsrohrs angebracht werden. Dadurch bleibt die Visierlinie absolut frei von störenden optischen Einflüssen.
All additional weights are made of high-quality stainless steel and can be attached to the fore-end and bottom of the barrel, as well as to the muzzle tube. This keeps the line of sight completely free from disruptive optical influences.

Durch Verschieben des spezial beschichteten Mündungsrohrs aus Edelstahl lässt sich die Systemlänge nach belieben einstellen. Ein zusätzliches Prisma an der Unterseite bietet die einzigartige Möglichkeit zur problemlosen Aufnahme einer SCATT-Einheit.
The barrelled action length can be adjusted at will by moving the specialcoated stainless steel muzzle tube. An additional V-block on the bottom offers the unique opportunity of adding a SCATT unit.

Mündungsrohrgewicht 80 g.
Muzzle tube weight 80 g.

Die patentierte Parallelverstellung ermöglicht das stufenlose Schränken des Hinterschaftes zur rechten und linken Seite durch Lösen von nur einer Einstellschraube.
The patented parallel adjustment enables the stock to be continuously adjusted to the right and left by simply releasing one screw.

Durch die Feedback-Stange kann sich der Schütze einen gleichbleibenden Kontaktpunkt im Hinterschaftbereich einstellen.
Using the feedback rod, the marksman can set an unvarying contact point in the stock area.

Der neue patenierter Abzug 5065 4K mit Axialkugellagerung ist der wahrscheinlich beste mechanische Abzug auf dem Markt. Die Auslösegeschwindigkeit ist deutlich schneller als bei elektronischen Abzügen.
The new patented 5065 4K trigger with axial ball bearings is probably the best mechanical trigger on the market. The trigger release speed is considerably faster than that of electronic triggers.

Die Vorderschafterhöhung, mit patentiertem ANSCHÜTZ Schnellverschluss, bietet die Möglichkeit die Handauflage stufenlos in der Höhe zu justieren. Das angezeigte Mass, bezeichnet die absolute Entfernung der Handauflage zur Laufachse.
The fore-end raiser block with patented ANSCHÜTZ quick release allows stepless height adjustment of the palm rest. The dimension displayed shows the absolute distance from the palm rest to the barrel axis.

Durch die innovative Verstellung der Vorderschafterhöhung kann die Handauflage entlang des Vorderschaftes verschoben und direkt unter der Laufachse gedreht werden. Durch den so optimierten Schwerpunkt wird höchste Auflagestabilität erreicht.
Desweiteren lässt sich das Gewehr mit nur wenigen Handgriffen zur Auflagevariante umbauen.
The innovative adjustment of the fore-end elevation allows the palm rest to be moved along the fore-end and directly turned under the barrel axis. This optimised center of gravity provides the highest level of support stability. In addition, the rifle can be easily converted to a bench rest shooting version (German discipline).

Vorderschaftgewicht 100 g.
Fore-end weight 100 g.

Laufgewicht 50 g.
Barrel weight 50 g.

Die revolutionäre Schaftkappe besteht aus selbsttragenden Elementen und bietet noch nie dagewesene Einstellmöglichkeiten.
The revolutionary butt plate, consisting of self-supporting elements, provides previously unseen adjustment options.

Individuelle Längeneinstellung des Schaftes durch einfaches Verschieben des Hinterschaftauslegers.
Individual stock length adjustment simply by moving the backend carrier.

Die neu entwickelte Griffform mit ausgekehlter Innenseite, ermöglicht es dem Schützen das Gewehr im Anschlag noch näher an den Körper zu bringen.
The new grip shape with scalloped inner side enables the shooter to hold the rifle even closer to the body in the shooting position.

9015 im ONE-Schaft
Erhältlich als Rechts- und Linksausführung in den Griffgrössen S, M und L.

9015 in stock ONE
Available in right- and left handed version with grip sizes S, M and L.

Legende
Legend

Schnelleinstellung durch Skala. Graduated quick adjustment.	S
Perfekte Balance durch Gewichte. Perfect balance using weights.	
Kontaktpunkte aus Nussbaumholz. Contact points made out of walnut.	

Technische Daten
Technical data

Gesamtlänge Total length	99 – 120 cm 38.9 – 47.2 inch	Visierlänge Length of aiming	62 – 89.7 cm 24.4 – 35.3 inch
Geschossführung Rifling	42 cm 16.5 inch	Schaftlänge Length of pull	30 – 42 cm 11.8 – 16.5 inch
Lauflänge Length of barrel	64 cm 25.2 inch	Gesamte Schaftlänge Length of stock	75.5 - 85.7 cm 29.7 – 33.7 inch
Systemlänge Length of barrelled action	73.4 – 84.4 cm 28.8 – 33.2 inch	Gewicht Weight	4.6 kg 10.1 lbs

Videos zu den zahlreichen Verstellmöglichkeiten des neuen **ANSCHÜTZ 9015 im ONE-Schaft** finden Sie auf:
Videos covering the numerous adjustment possibilities of the new **ANSCHÜTZ 9015 in stock ONE** can be found at:
www.youtube.com/AnschuetzGmbH

ONE by ANSCHÜTZ

ERFOLG IST EINE FRAGE DER EINSTELLUNG • SUCCESS IS ADJUSTABLE

MAXIMALE Längeneinstellung • **MAXIMUM** Length adjustment

Für Erwachsenen-Schützen · For adult shooters

MINIMALE Längeneinstellung • **MINIMUM** Length adjustment

Für Junior-Schützen · For junior shooters

AUFLAGE Einstellung • **BENCHREST** Adjustment*

*A special German BENCHREST SHOOTING discipline.

ANSCHÜTZ®

DIE MEISTER MACHER

J.G. ANSCHÜTZ GmbH & Co. KG
Jagd- und Sportwaffenfabrik
Daimlerstrasse 12 · 89079 Ulm / Germany
Fon +49-(0)731-40 12-0
Fax +49-(0)731-40 12-700
www.anschuetz-sport.com
facebook.com/OfficialAnschuetz
youtube.com/AnschuetzGmbH
instagram.com/AnschuetzGmbH

D SCHI 08/15 · 2.500 · Produktions- und Modelländerungen vorbehalten · Alle Maß- und Farbangaben sind freibleibend · Druckfehler, Irrtum und Zwischenverkauf ebenfalls vorbehalten © ANSCHÜTZ · besteche: **marketing**services